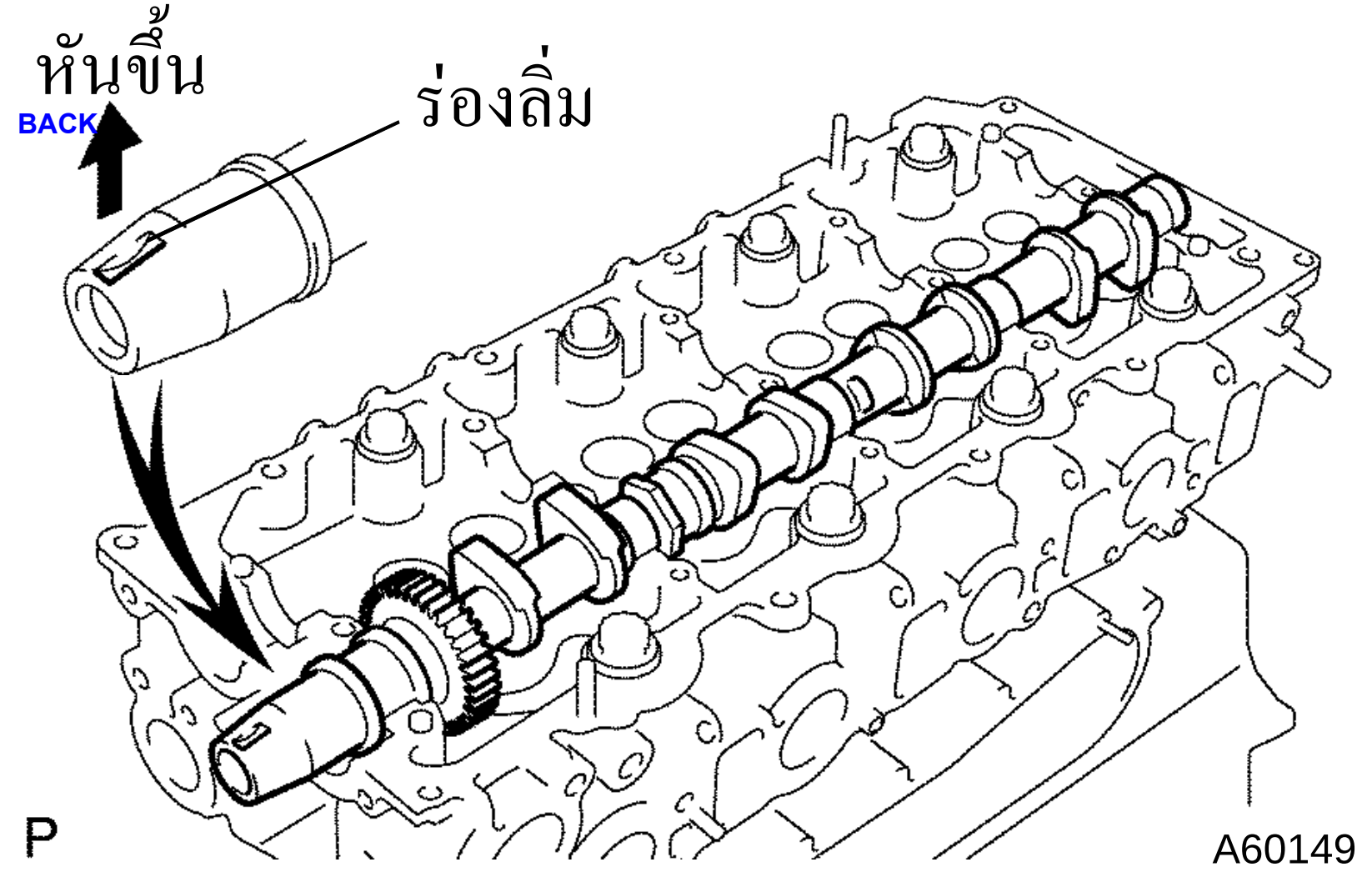
หันขึ้น
BACK
ร่องลิ่ม
P
A60149