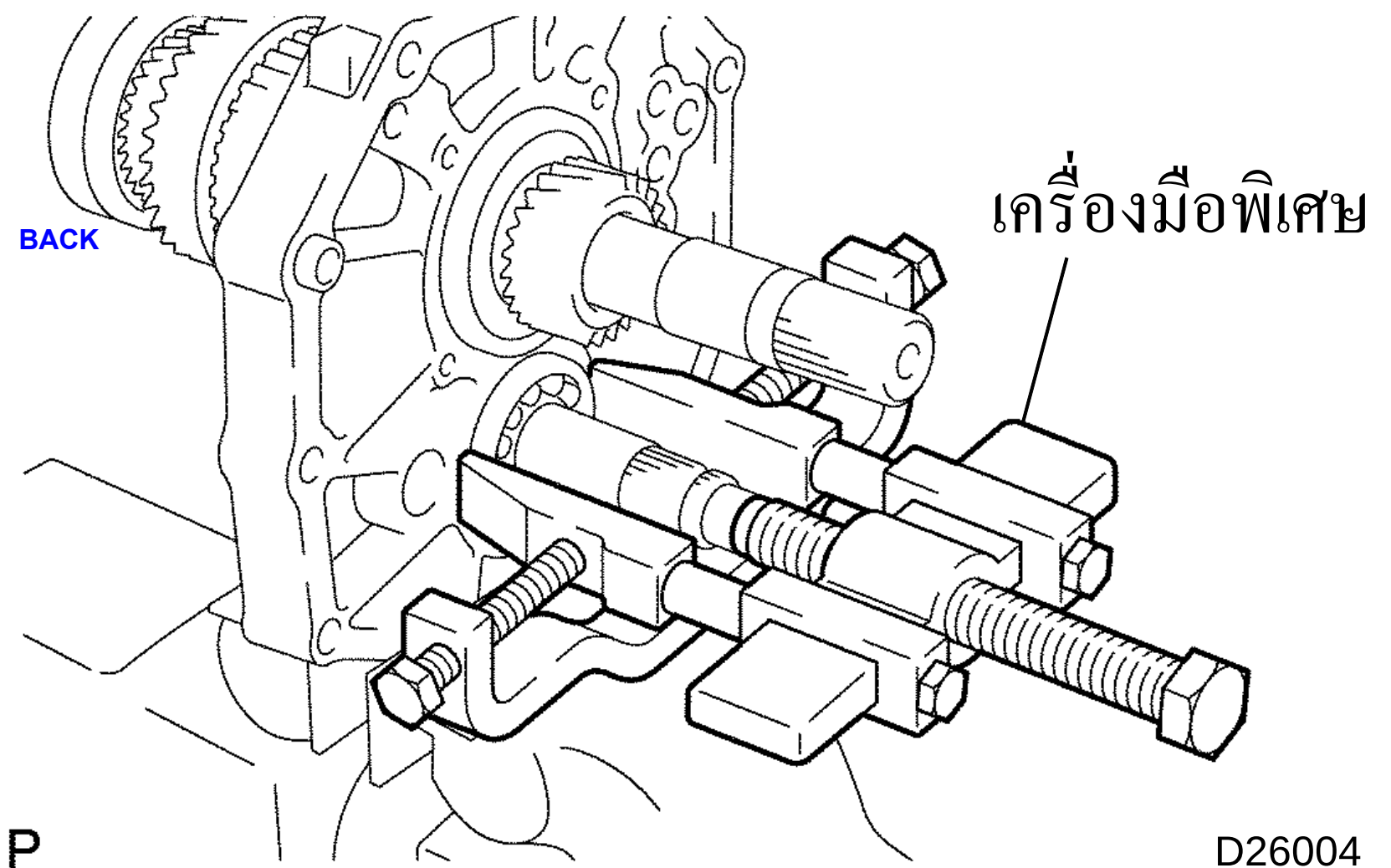
BACK
เครื่องมือพิเศษ
P
D26004