BACK

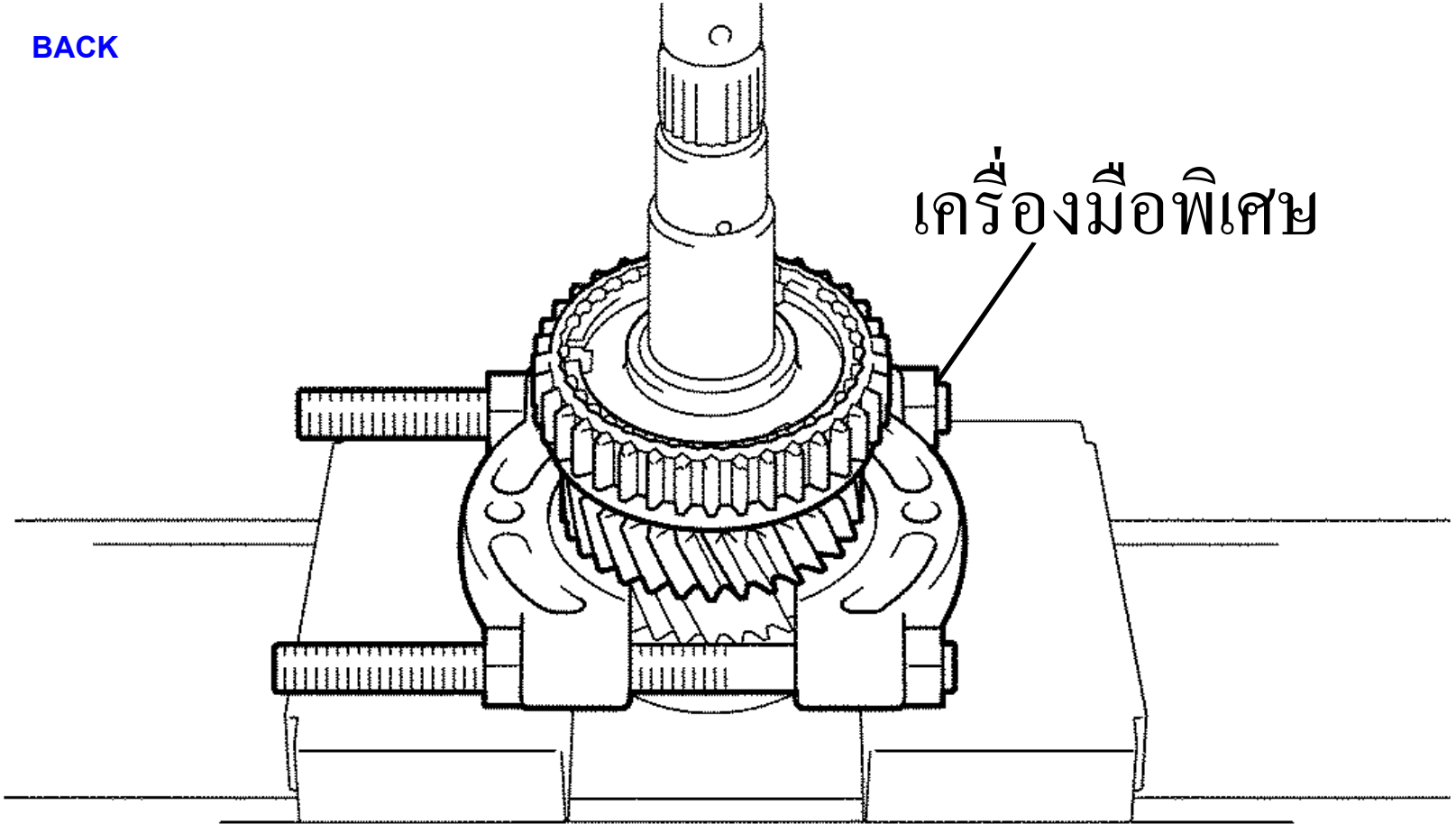

P

D26056