BACK

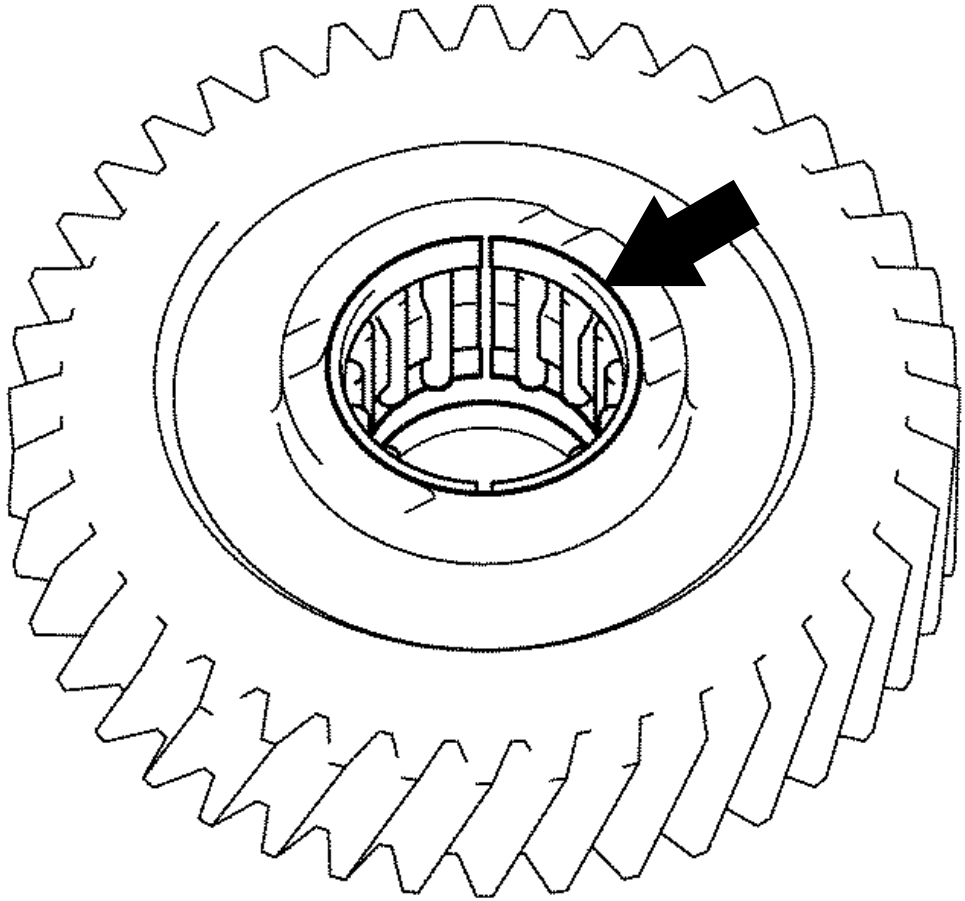

P

D26020