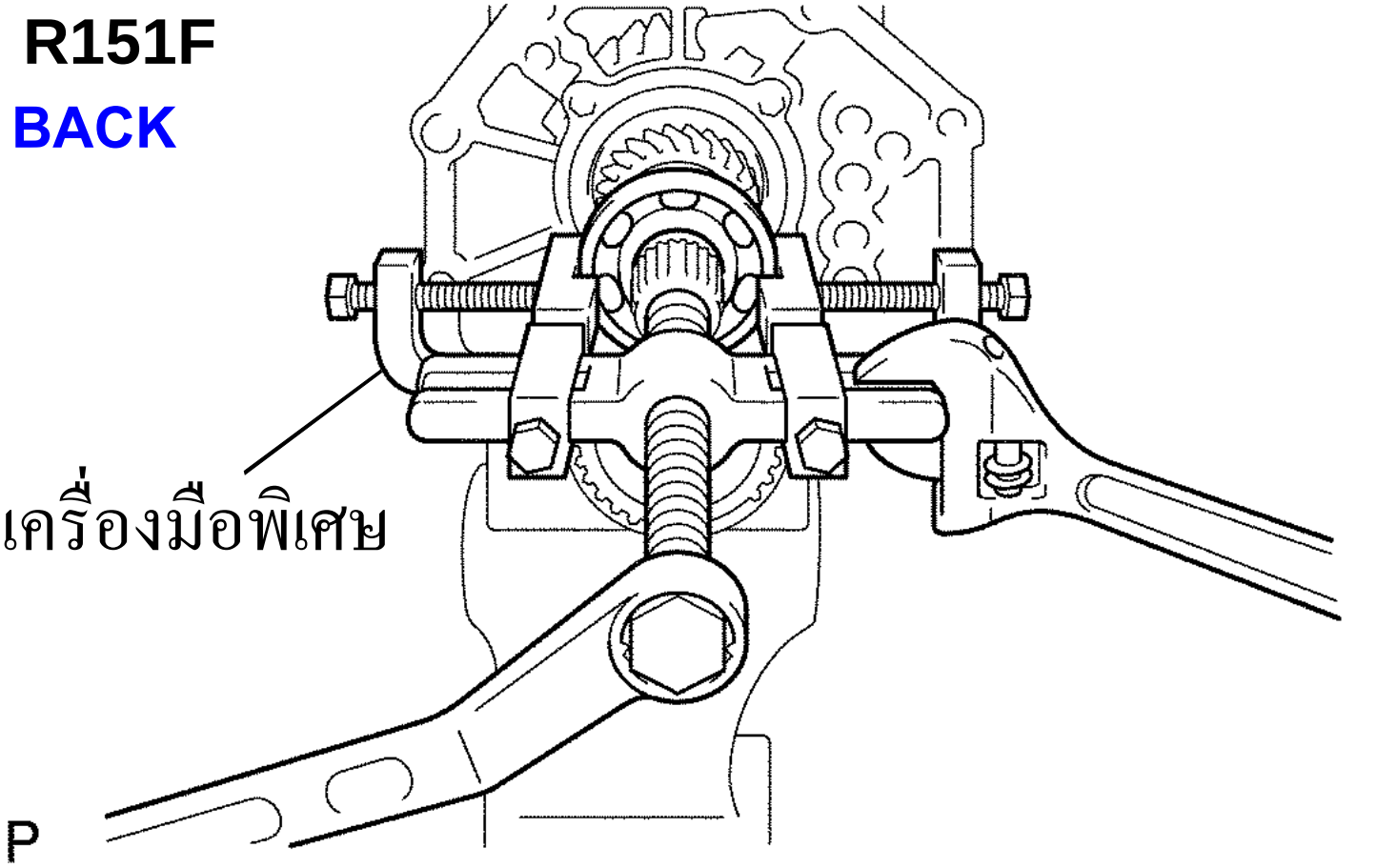

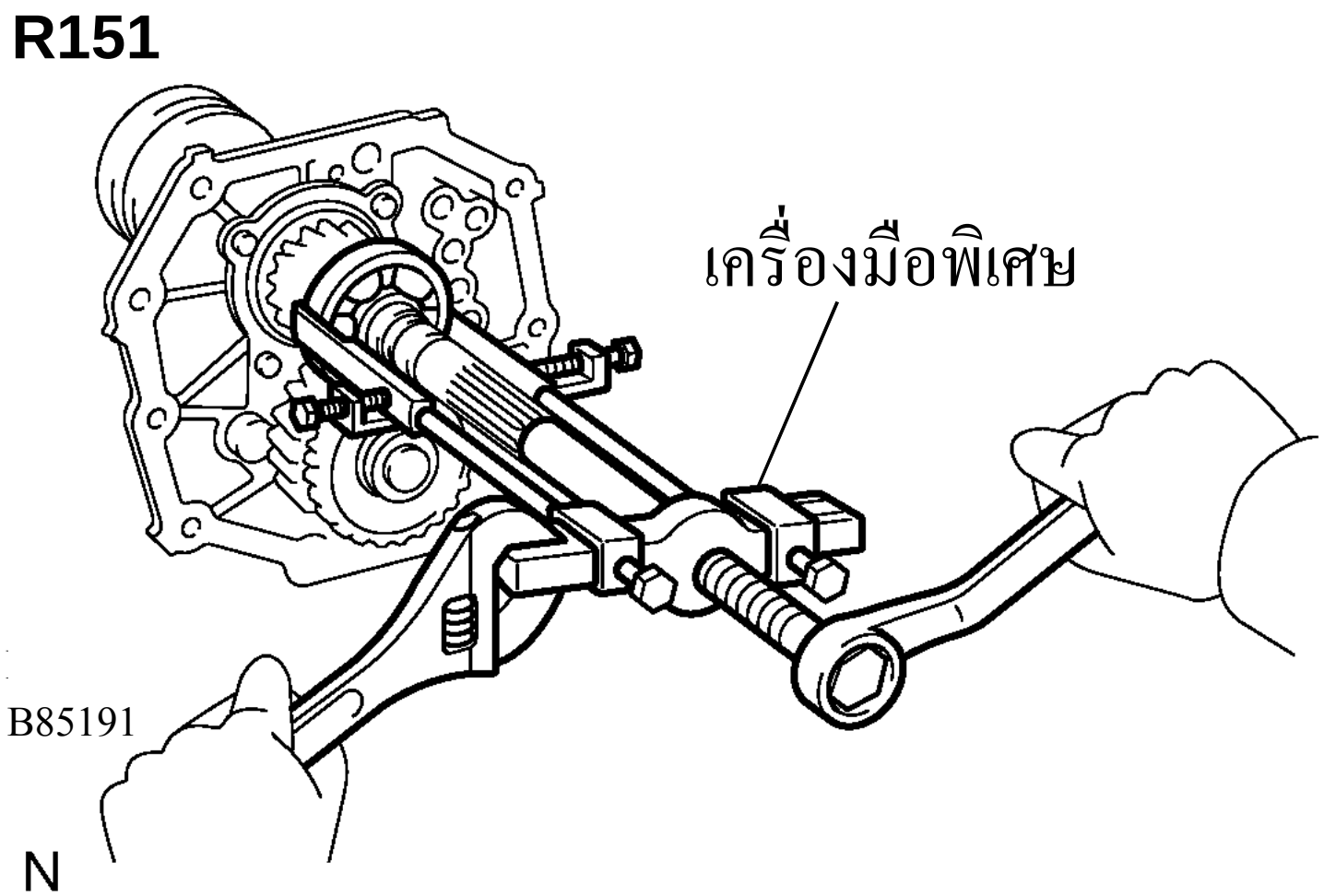

D33422