BACK

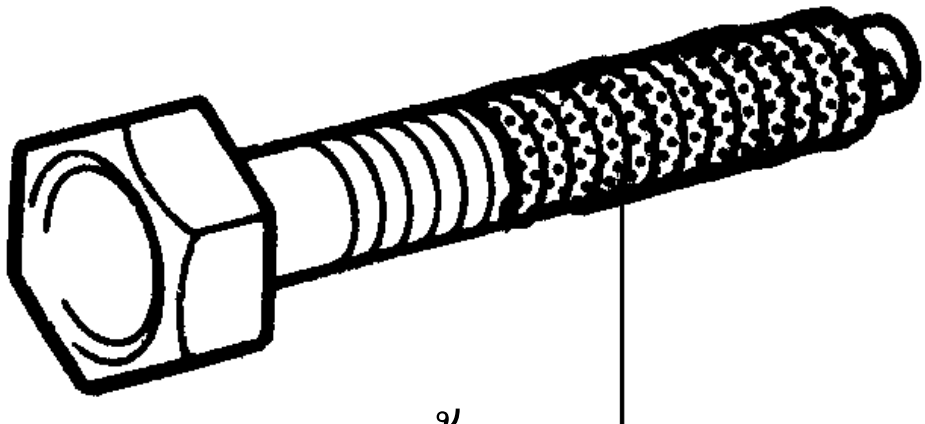

น้ำยากันคลาย

Z11554