▶วงจรระบบ◀

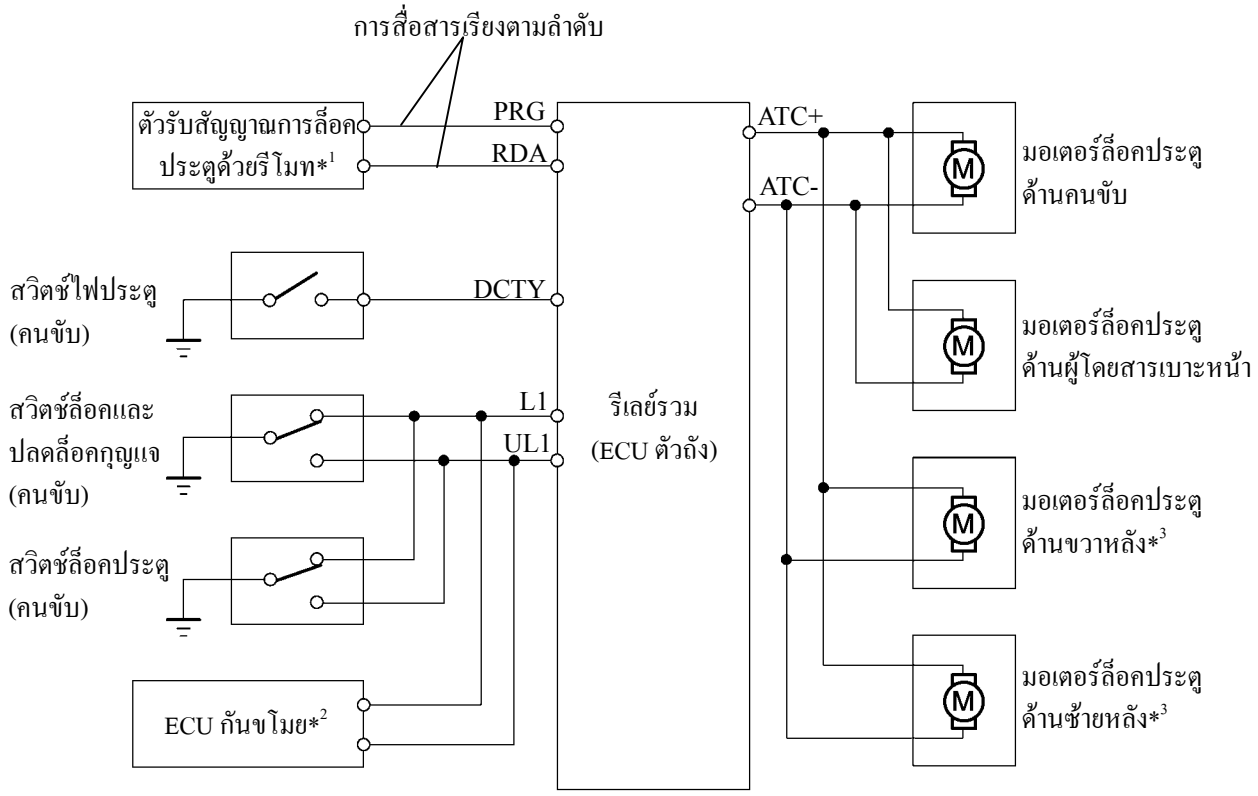

271BE42

ฟต

■ ตำแหน่งของอุปกรณ์หลัก

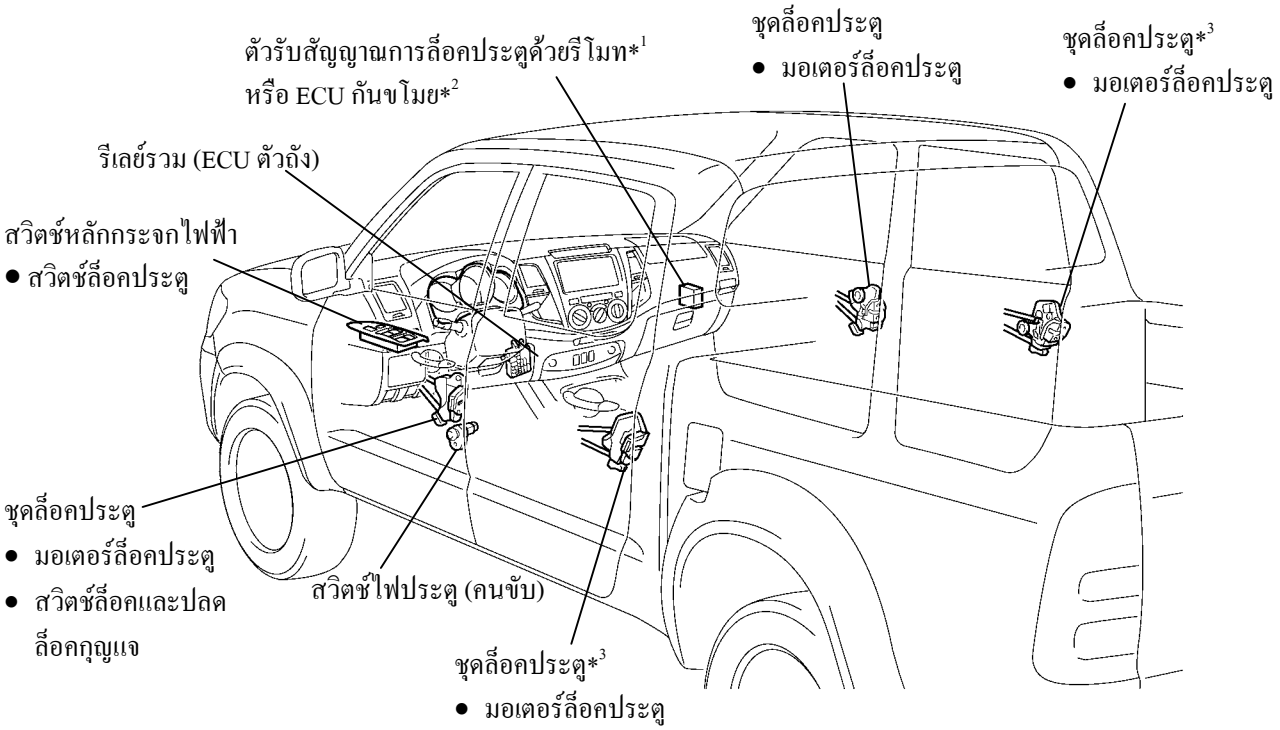

รุ่นดับเบิ้ลแค๊ปขับซ้าย

271BE43

*1: เฉพาะรุ่นที่ไม่มีระบบกันขโมย แต่มีระบบรีโมทคอนโทรลล็อคประตู

*2: เฉพาะรุ่นที่มีระบบกันขโมย

*3: เฉพาะรุ่นดับเบิ้ลแค๊ป