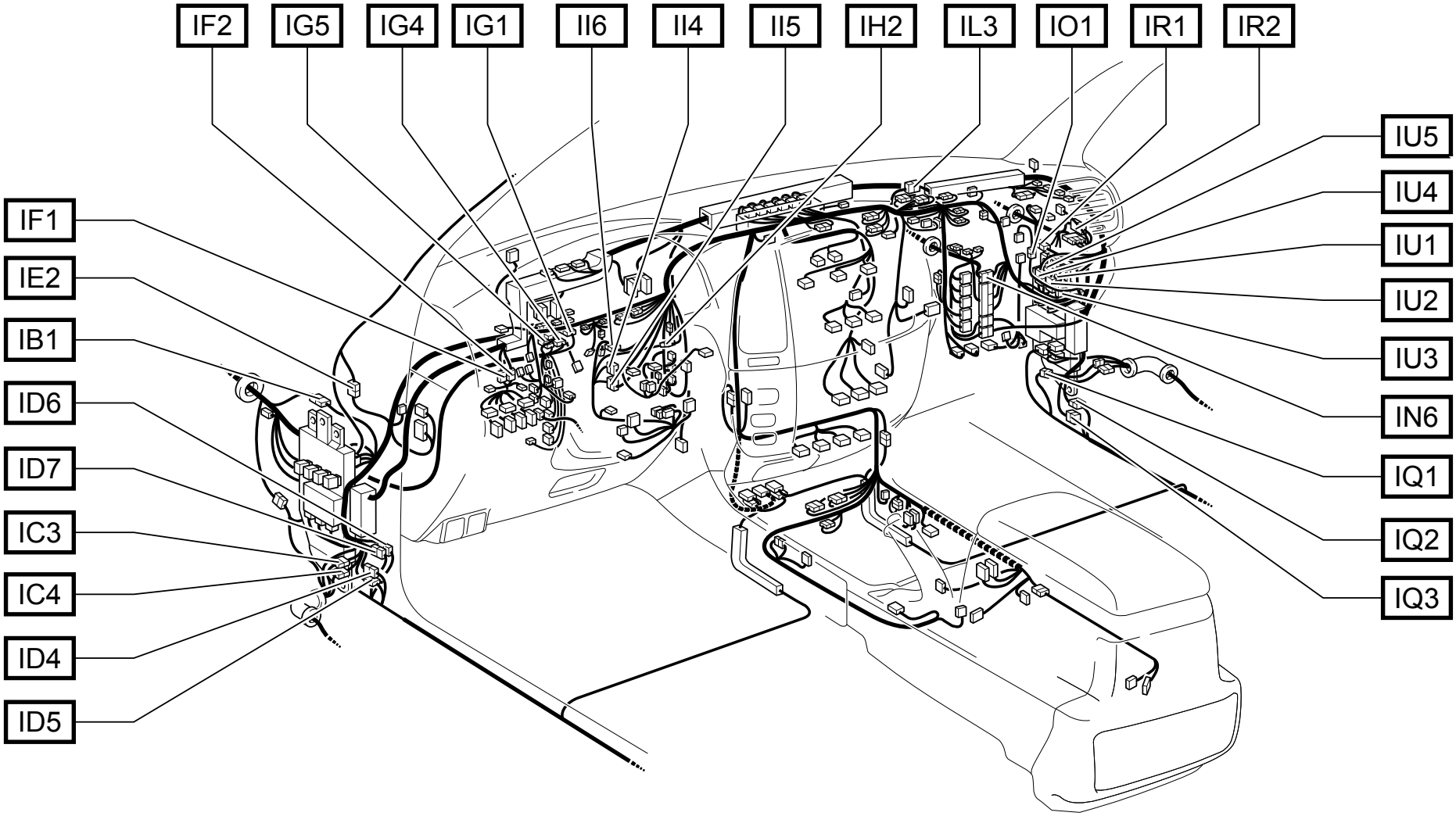
IF2
IG5
IG4
IG1
II6
II4
II5
IH2
IL3
IO1
IR1
IR2
IU5
IU4
IU1
IU2
IU3
IN6
IQ1
IQ2
IQ3
IF1
IE2
IB1
ID6
ID7
IC3
IC4
ID4
ID5

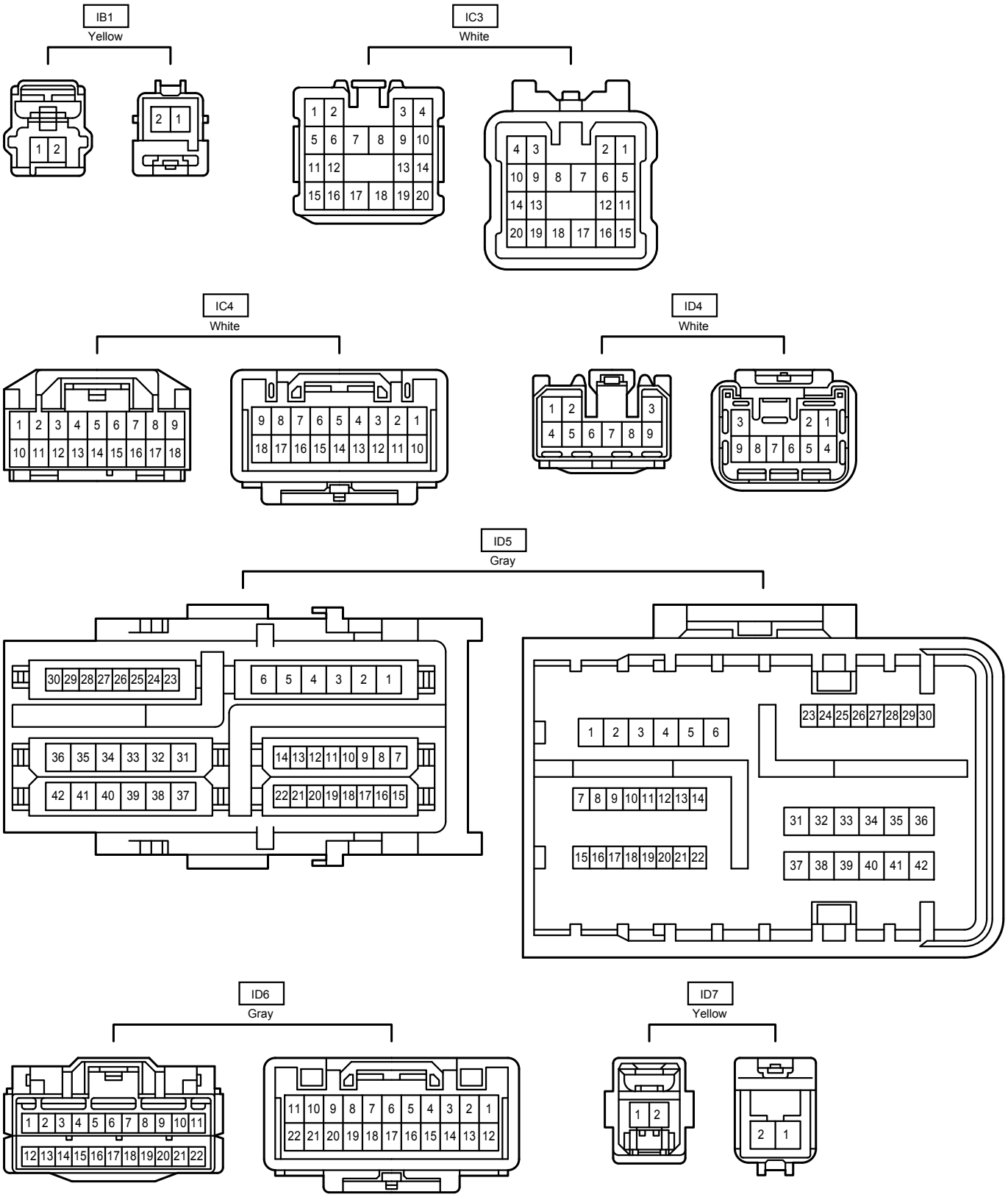
IB1
Yellow
IC3
White
IC4
White
ID4
White
ID5
Gray
ID6
Gray
ID7
Yellow

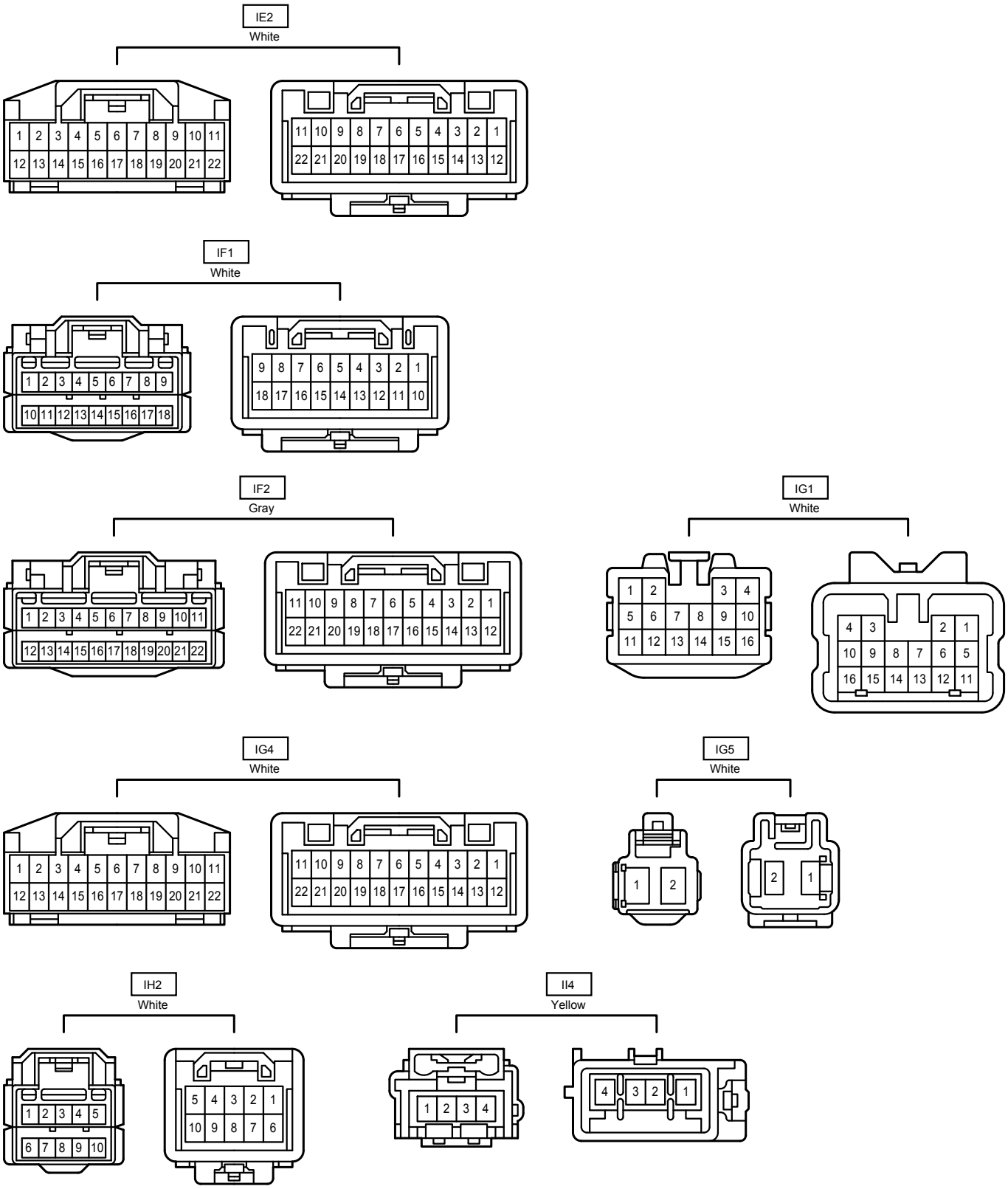
IE2
White
IF1
White
IF2
Gray
IG1
White
IG4
White
IG5
White
IH2
White
II4
Yellow

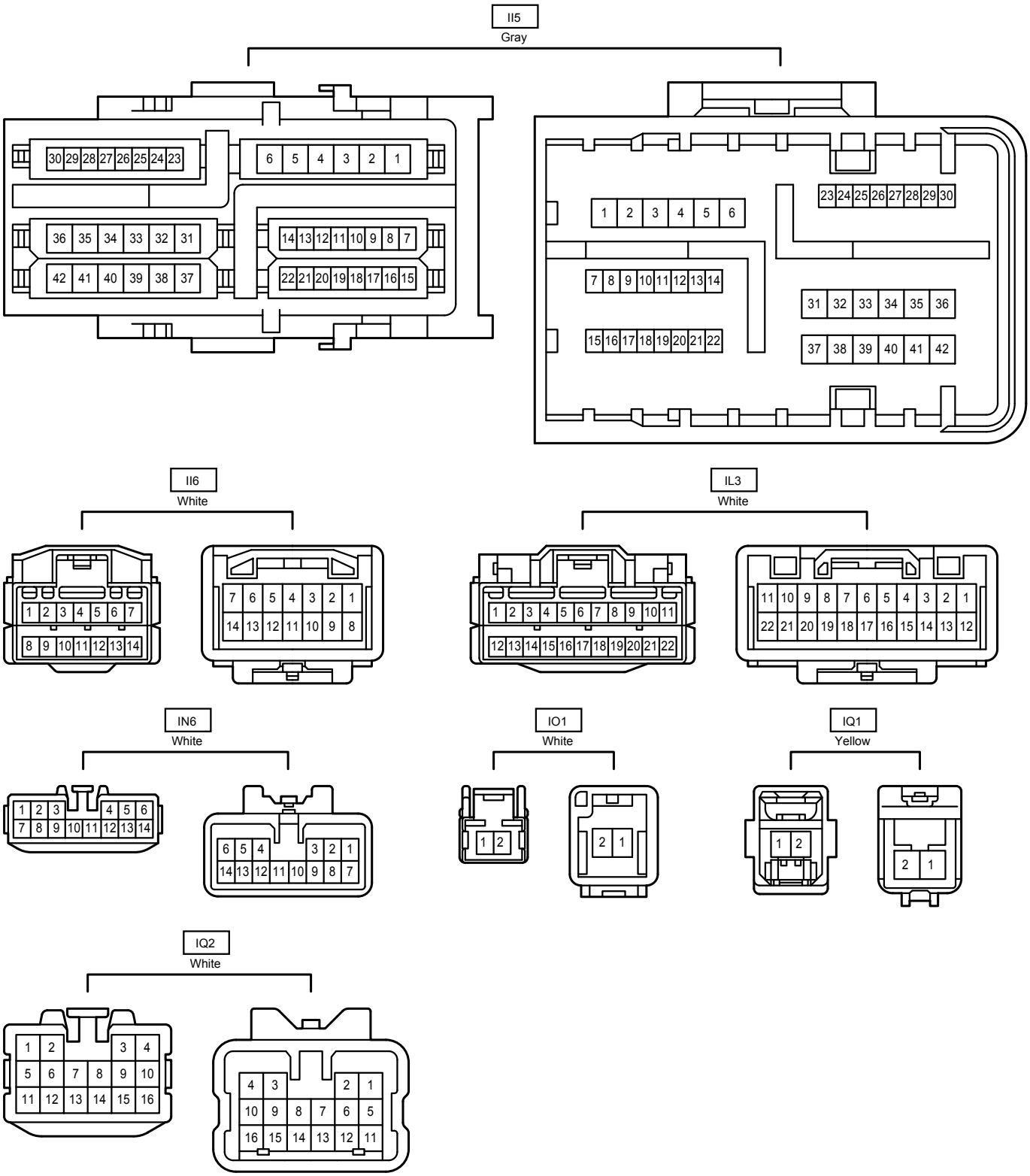
II5
Gray
30 29 28 27 26 25 24 23
6 5 4 3 2 1
36 35 34 33 32 31
42 41 40 39 38 37
14 13 12 11 10 9 8 7
22 21 20 19 18 17 16 15
1 2 3 4 5 6
23 24 25 26 27 28 29 30
7 8 9 10 11 12 13 14
15 16 17 18 19 20 21 22
31 32 33 34 35 36
37 38 39 40 41 42
II6
White
1 2 3 4 5 6 7
8 9 10 11 12 13 14
7 6 5 4 3 2 1
14 13 12 11 10 9 8
IL3
White
1 2 3 4 5 6 7 8 9 10 11
12 13 14 15 16 17 18 19 20 21 22
11 10 9 8 7 6 5 4 3 2 1
22 21 20 19 18 17 16 15 14 13 12
IN6
White
1 2 3 4 5 6
7 8 9 10 11 12 13 14
6 5 4 3 2 1
14 13 12 11 10 9 8 7
IO1
White
1 2
2 1
IQ1
Yellow
1 2
2 1
IQ2
White
1 2 3 4
5 6 7 8 9 10
11 12 13 14 15 16
4 3 2 1
10 9 8 7 6 5
16 15 14 13 12 11

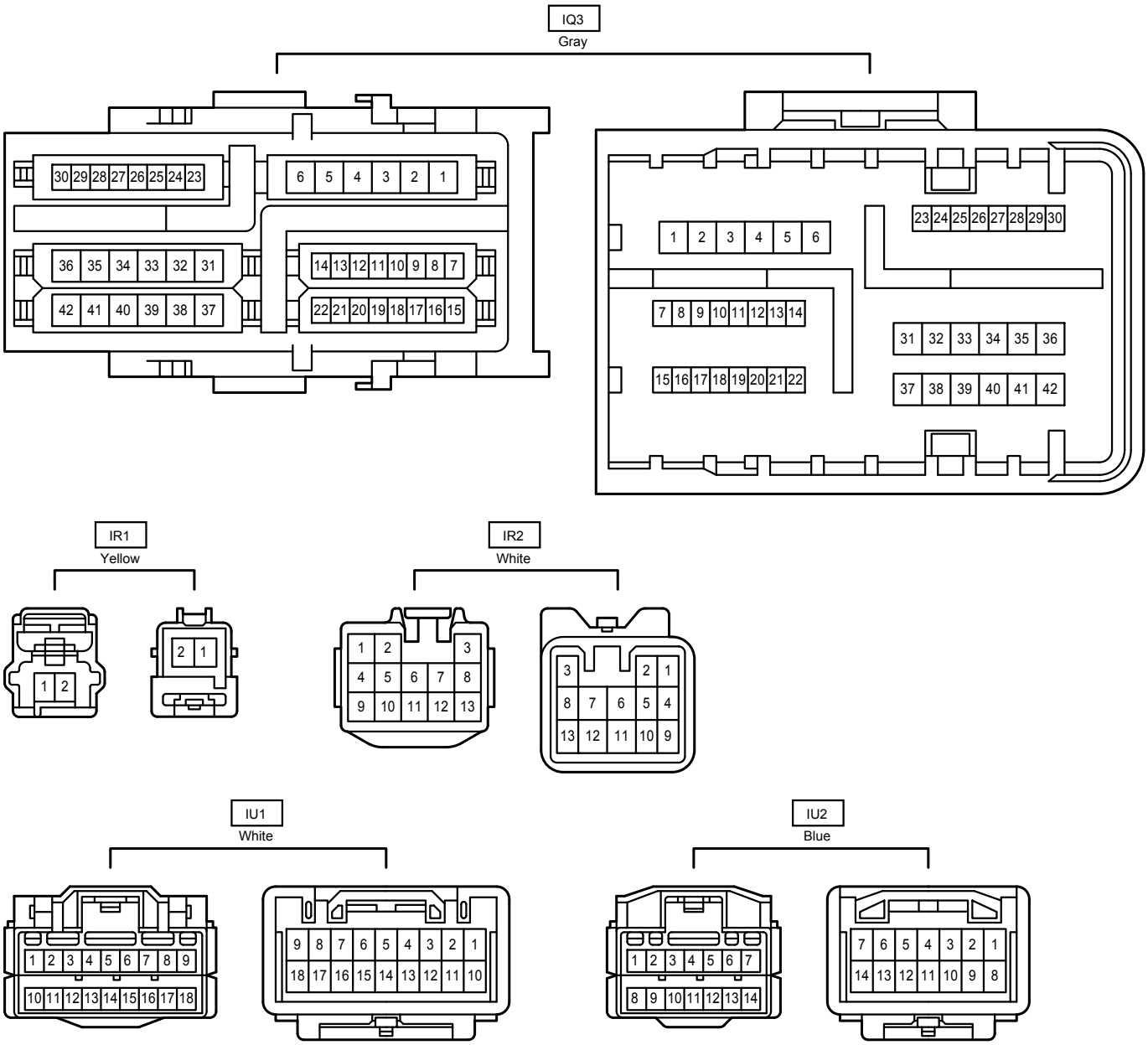
IQ3
Gray
30 29 28 27 26 25 24 23
6 5 4 3 2 1
36 35 34 33 32 31
42 41 40 39 38 37
14 13 12 11 10 9 8 7
22 21 20 19 18 17 16 15
1 2 3 4 5 6
23 24 25 26 27 28 29 30
7 8 9 10 11 12 13 14
15 16 17 18 19 20 21 22
31 32 33 34 35 36
37 38 39 40 41 42
IR1
Yellow
1 2
2 1
IR2
White
1 2 3
4 5 6 7 8
9 10 11 12 13
3 2 1
8 7 6 5 4
13 12 11 10 9
IU1
White
1 2 3 4 5 6 7 8 9
10 11 12 13 14 15 16 17 18
9 8 7 6 5 4 3 2 1
18 17 16 15 14 13 12 11 10
IU2
Blue
1 2 3 4 5 6 7
8 9 10 11 12 13 14
7 6 5 4 3 2 1
14 13 12 11 10 9 8

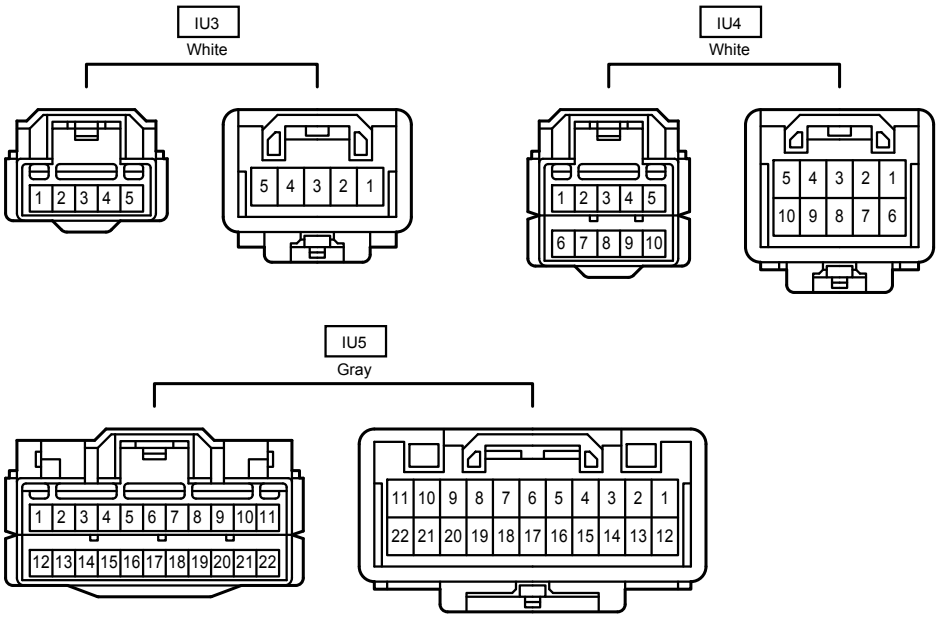
IU3
White
1 2 3 4 5
5 4 3 2 1
IU4
White
1 2 3 4 5
6 7 8 9 10
5 4 3 2 1
10 9 8 7 6
IU5
Gray
1 2 3 4 5 6 7 8 9 10 11
12 13 14 15 16 17 18 19 20 21 22
11 10 9 8 7 6 5 4 3 2 1
22 21 20 19 18 17 16 15 14 13 12