配線図の見方

1. 車両総配線図の見方

車両総配線図はヒューズを基点とする各機能回路に分離し，各ワイヤ ハーネス間機能単位で理解しやすくするように表しています。また車両総配線図の中に次のような内容も含めて利用しやすく工夫してあります。

(1) 機能部品索引

各機能部品が車両総配線図上のどこに記載されているかを表しています。

(2) リレーおよびコンピュータ関係の車両取り付け位置について

リレーおよびコンピュータ関係は車両の取り付け位置を表しています。

(3) ワイヤ ハーネス間の接続の説明

ワイヤ ハーネスとワイヤ ハーネスの接続がある場合，車両総配線図上に記号で記載し，その結合ワイヤ ハーネスの名称を表にして説明しています。

(4) ワイヤ ハーネスとリレー ブロック間の接続の説明

ワイヤ ハーネスとリレー ブロックの接続がある場合，車両総配線図上に記号で記載し，その結合を表にして説明しています。

(5) ボデー アース方法の説明

ボデー アース方法の表現は，直接ボデー アース(⏚)する場合と，ワイヤ ハーネスにてボデー アースする場合とを区別しています。ワイヤ ハーネスでのボデー アースは記号を用いてアース箇所を区別し，その箇所を表にして説明しています。

無断複製禁止

(1) 機能部品索引

部品名称	総合線図上の場所
アイドル スピード コントロール バルブ (1G-EU)	F－13
アイドル スピード コントロール バルブ (1G-GEU)	F－26
圧力検出スイッチ (注1)	D－31
圧力検出スイッチ (注2)	C－41
イグナイタ (1G-EU)	E－13
イグナイタ (1G-GEU)	E－26
エアコン カット リレー (注1)	E－30
エアコン カット リレー (注2)	C－39
エア コンディショナ アンプ (注1)	F－31
エア コンディショナ アンプ (注2)	F－40
エア コンディショナ スイッチ (注1)	D－43
エア コンディショナ スイッチ (注2)	C－42
エンジン コントロール コンピュータ (1G-EU)	D－10
エンジン コントロール コンピュータ (1G-GEU)	D－23
エンジン チェック端子 (1G-EU)	E－13
エンジン チェック端子 (1G-GEU)	G－27
O_2 センサ (1G-EU)	E－8
O_2 センサ (1G-GEU)	E－21
外気センサ (注2)	A－38
ガス温度センサ (1G-EU)	E－8
ガス温度センサ (1G-GEU)	E－21
吸気温センサ (1G-EU)	C－6
吸気温センサ (1G-GEU)	C－19
検査端子 (注2)	E－43
コールド スタート インジェクタ (1G-EU)	E－3
コールド スタート インジェクタ (1G-GEU)	E－16
サーキット オープニング リレー (1G-EU)	B－4
サーキット オープニング リレー (1G-GEU)	B－17
サーキット ブレーカ(ヒータ用 30A) (注1)	B－29
サーキット ブレーカ(ヒータ用 30A) (注2)	B－37
サービス端子 (1G-EU)	E－9
サービス端子 (1G-GEU)	E－22
サーミスタ (注1)	F－32
サーミスタ (注2)	E－40
水温スイッチ(30℃) (注2)	C－38
水温スイッチ(50℃) (注2)	C－38
水温センサ (1G-EU)	D－5
水温センサ (1G-GEU)	D－18
スタート インジェクタ タイム スイッチ (1G-EU)	E－2
スタート インジェクタ タイム スイッチ (1G-GEU)	E－15
スロットル ポジション センサ (1G-EU)	A－6
スロットル ポジション センサ (1G-GEU)	A－19
ソレノイド レジスタ (1G-EU)	F－4
チェック エンジン ウォーニング ランプ (1G-EU)	B－12

部品名称	総配線図上の場所
チェック エンジン ウォーニング ランプ (1G-GEU)	B－25
調整タップ (注2)	E－40
D.V.V (注2)	F－41
デイストリビュータ (1G-EU)	B－9
デイストリビュータ (1G-GEU)	B－22
テスト端子 (1G-EU)	F－11
テスト端子 (1G-GEU)	F－24
電圧降下防止リレー (注2)	C－43
電動ファン モータ (注1)	B－35
電動ファン モータ (注2)	B－47
電動ファン リレー (注1)	C－35
電動ファン リレー (注2)	C－47
内気センサ (注2)	A－41
日射センサ (注2)	D－38
排気温ランプ (1G-EU)	C－12
排気温ランプ (1G-GEU)	C－25
バキューム センサ (1G-EU)	A－7
バキューム センサ (1G-GEU)	A－20
パワー サーボ (注2)	F－44
ヒータ リレー (注1)	E－30
ヒータ リレー (注2)	F－37
ヒート モード スイッチ (注2)	E－46
ヒュージブル リンク(0.3P) (注1)	A－33
ヒュージブル リンク(0.3P) (注2)	A－45
ヒューズ(EFI 15A) (1G-EU)	F－2
ヒューズ(EFI 15A) (1G-GEU)	F－15
ヒューズ(イグニッション 7.5A) (1G-EU)	C－2
ヒューズ(イグニッション 7.5A) (1G-GEU)	C－15
ヒューズ(エアコン 10A) (注1)	C－29
ヒューズ(エアコン 10A) (注2)	B－38
ヒューズ(ストップ ランプ 15A) (1G-EU)	C－2
ヒューズ(ストップ ランプ 15A) (1G-GEU)	C－15
ヒューズ(メータ 7.5A) (注1)	B－29
ヒューズ(メータ 7.5A) (注2)	A－37
VSV(アイドル アップ用) (注1)	D－34
VSV(アイドル アップ用) (注2)	C－45
VSV(ウオータ バルブ用) (注2)	C－38
VSV(T-VIS用) (1G-GEU)	F－25
フューエル ポンプ (1G-EU)	A－5
フューエル ポンプ (1G-GEU)	A－18
フューエル ポンプ チェック端子 (1G-EU)	A－8
フューエル ポンプ チェック端子 (1G-GEU)	A－21
ブロワ スイッチ (注1)	E－34
ブロワ スイッチ (注2)	C－45
ブロワ モータ (注1)	F－29
ブロワ モータ (注2)	D－38
ブロワ レジスタ (注1)	E－33
ブロワ レジスタ (注2)	B－44

無断複製禁止

部品名称		総配線図上の場所	部品名称		総配線図上の場所
ベント モード スイツチ	(注2)	F－46	メーン インジエクタ	(1G-EU)	E－6
			メーン インジエクタ	(1G-GEU)	E－19
ボリユーム スイツチ	(注2)	E－46	メーン リレー(EFI用)	(1G-EU)	F－2
			メーン リレー(EFI用)	(1G-GEU)	F－15
マグネツト クラツチ	(注1)	D－32			
マグネツト クラツチ	(注2)	C－42	冷寒時リレー(30℃)	(注2)	F－42
マグネツト クラツチ遅動アンプ	(注1)	E－32	冷寒時リレー(50℃)	(注2)	F－42
マグネツト クラツチ遅動ランプ	(注2)	D－41			

注1：エアコン(1G-EU, 1G-GEU)　注2：オート エアコン(1G-EU, 1G-GEU)

(2) リレーおよびコンピユータ関係の車両取り付け位置について

部品名称	車両取り付け位置	該当ワイヤ ハーネス	総配線図上の場所
エアコン カツト リレー (注1)	クーラ ユニツト	図22-15 ハーネス サブ ASSY, クーラ ワイヤリング, No.1	E－30
エアコン カツト リレー (注2)	クーラ ユニツト	図22-16 ハーネス サブ ASSY, クーラ ワイヤリング, No.1	C－39
エア コンデイシヨナ アンプ (注1)	クーラ ユニツト	図22-15 ハーネス サブ ASSY, クーラ ワイヤリング, No.1	F－31
エア コンデイシヨナ アンプ (注2)	クーラ ユニツト	図22-16 ハーネス サブ ASSY, クーラ ワイヤリング, No.1	F－40
エンジン コントロール コンピユータ (1G-EU)	グローブ ボツクス上	図2-15 ワイヤ, カウル 図9-14 ワイヤ, エンジン	D－10
エンジン コントロール コンピユータ (1G-GEU)	グローブ ボツクス上	図2-16 ワイヤ, カウル 図9-15 ワイヤ, エンジン	D－23
サーキツト オープニング リレー (1G-EU)	右カウル サイド	図2-15 ワイヤ, カウル	B－4
サーキツト オープニング リレー (1G-GEU)	右カウル サイド	図2-16 ワイヤ, カウル	B－17
電圧降下防止リレー (注2)	クーラ ユニツト	図22-16 ハーネス サブ ASSY, クーラ ワイヤリング, No.1	C－43
電動フアン リレー (注1)	左フエンダ エプロン	図2-$^{15,16,}_{17}$ ワイヤ, カウル	C－35
電動フアン リレー (注2)	左フエンダ エプロン	図2-$^{15,16,}_{17}$ ワイヤ, カウル	C－47
ヒータ リレー (注1)	左カウル サイド	図2-$^{15,16,}_{17}$ ワイヤ, カウル	E－30
ヒータ リレー (注2)	左カウル サイド	図2-$^{15,16,}_{17}$ ワイヤ, カウル	F－37
マグネツト クラツチ遅動アンプ (注1)	クーラ ユニツト	図22-15 ハーネス サブ ASSY, クーラ ワイヤリング, No.1	E－32
マグネツト クラツチ遅動アンプ (注1)	クーラ ユニツト	図22-16 ハーネス サブ ASSY, クーラ ワイヤリング, No.1	D－41

無断複製禁止

部品名称	車両取り付け位置	該当ワイヤハーネス		総配線図上の場所
メーン リレー(EFI用) (1G-EU)	リレー ブロック (エンジン ルーム内)	図4-2	ブロック ASSY, リレー (エンジン ルーム内)	F−2
メーン リレー(EFI用) (1G-GEU)	リレー ブロック (エンジン ルーム内)	図4-2	ブロック ASSY, リレー (エンジン ルーム内)	F−15
冷寒時リレー(30℃) (注2)	クーラ ユニット	図22-16	ハーネス サブ ASSY, クーラ ワイヤリング, No.1	F−42
冷寒時リレー(50℃) (注2)	クーラ ユニット	図22-16	ハーネス サブ ASSY, クーラ ワイヤリング, No.1	F−42

注1：エアコン(1G-EU, 1G-GEU)　注2：オート エアコン(1G-EU, 1G-GEU)
注：図番の□印は，トヨタ セリカ配線図集/追補版(昭和58年8月発行，品番62258)を参照してください。

(3) ワイヤ ハーネス間の接続の説明

表示例	意味
	回路図を簡略にするためのものです。(C, 31)は縦がA−G，横が1〜47までの番号を示し，その箇所と接続されていることを示します。
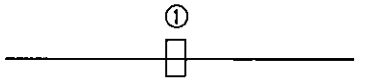	コネクタを表わします。(直接，部品側のコネクタと接続される箇所は除く)①，④〜⑨，⑪〜⑬，㉑〜㉓の番号はコネクタ位置を示す番号で，ワイヤ ハーネス接続図表でも共通使用してあります。(下表参照)

番号	結合ワイヤハーネス	
①	図1 ワイヤ，エンジン ルーム メイン	図2 ワイヤ，カウル
④	図2 ワイヤ，カウル	図3 ワイヤ，インストルメント パネル
⑤	図2 ワイヤ，カウル	図7 ワイヤ，フロア
⑥	図2 ワイヤ，カウル	図⑧ ワイヤ，ルーフ，No.1
⑦	図2 ワイヤ，カウル	図9 ワイヤ，エンジン
⑧	図2 ワイヤ，カウル	図10 ワイヤ，エンジン，No.2
⑨	図2 ワイヤ，カウル	図11−① ワイヤ，エンジン，No.3
⑪	図2 ワイヤ，カウル	図14 ワイヤ，フロント ドア，ライト
⑫	図2 ワイヤ，カウル	図15 ワイヤ，フロント ドア，レフト
⑬	図7 ワイヤ，フロア	図16 ワイヤ，ラツゲージ ルーム，No.1

無断複製禁止

番号	結合ワイヤ ハーネス	
㉑	図2 ワイヤ，カウル	図22 ハーネス サブ ASSY，クーラ ワイヤリング，No.1
㉒	図2 ワイヤ，カウル	図㉓ ワイヤ，エア コンデイショナ，No.3
㉓	図22 ハーネス サブ ASSY，クーラ ワイヤリング，No.1	図㉔ ワイヤ，エア コンデイショナ，No.2

注：図番の○印は，トヨタ セリカ配線図集(昭和56年７月発行，品番62230)と□印は，トヨタ セリカ配線図集/追補版(昭和58年８月発行，品番62258)を参照してください。

(4) ワイヤ ハーネスとリレー ブロック間の接続の説明

表示例	意味
⑪ リレー ブロック側 ワイヤ ハーネス側	ワイヤ ハーネスのコネクタとリレー ブロックの接続を表わします。(直接，リレー等のコネクタと接続される箇所は除く) ⑪～⑫の番号はコネクタ位置を示す番号で，ワイヤ ハーネス接続図表でも共通使用してあります。(下表参照)

番号	結合ワイヤ ハーネス	
Ⅰ1	図4 ブロック ASSY，リレー (エンジン ルーム内)	図1 ワイヤ，エンジン ルーム メイン
Ⅰ2	図4 ブロック ASSY，リレー (エンジン ルーム内)	図2 ワイヤ，カウル
Ⅱ1	図⑤ ブロック ASSY，リレー (右カウル サイド)	図2 ワイヤ，カウル
Ⅱ2	図⑤ ブロック ASSY，リレー (右カウル サイド)	図3 ワイヤ，インストルメント パネル
Ⅱ3	図⑤ ブロック ASSY，リレー (右カウル サイド)	図7 ワイヤ，フロア

注：図番の○印は，トヨタ セリカ配線図集(昭和56年７月発行，品番62230)と□印は，トヨタ セリカ配線図集/追補版(昭和58年８月発行，品番62258)を参照してください。

無断複製禁止

(5) ボデー アース方法の説明

表　示　例	意　味
	アース箇所を示します。同記号の▽は同じ箇所でボデー アースされていることを示し，▽のないアース記号(⏚)はワイヤ ハーネスによるボデー アースではなく，接続される部品側でボデー アースがとられていることを表わします。A₂～A₄，B，D，H，I，L，W の記号はワイヤ ハーネス構成図，ワイヤ ハーネス接続図でも共通使用してあります。 下表のマーク A₂～A₄ はワイヤ ハーネス間において接続しているので車両総配線図上においては，それぞれボデー アース A で表わします。 （下表参照）

注）リレー ブロツク間のボデー アースを表わします。

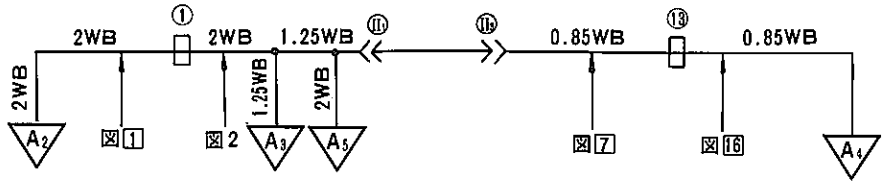

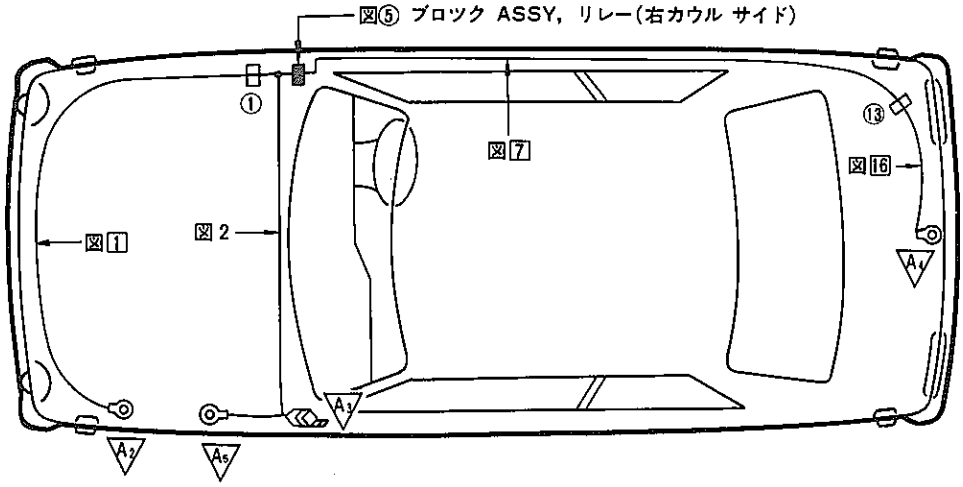

マーク	ボデー　アース箇所	該当ワイヤ　ハーネス
A₂	左フエンダ エプロン	図1-8　ワイヤ，エンジン ルーム メイン
A₃	左カウル サイド	図2　ワイヤ，カウル
A₄	ロワ バツク パネル	図16-5　ワイヤ，ラツゲージ ルーム，No.1
A₅	左フエンダ エプロン	図2　ワイヤ，カウル
B	サージ タンク	図9　ワイヤ，エンジン

無断複製禁止

マーク	ボデー アース箇所	該当ワイヤ ハーネス
D	サージ タンク (1G-EU, M-TEU)	図9 ワイヤ，エンジン
H	右カウル サイド	図2 ワイヤ，カウル
I	右カウル サイド	図2 ワイヤ，カウル
L	サージ タンク (1G-GEU)	図9 ワイヤ，エンジン
M	サージ タンク (M-TEU)	図9 ワイヤ，エンジン

注：図番の○印は，トヨタ セリカ配線図集(昭和56年7月発行，品番62230)と□印は，トヨタ セリカ配線図集／追補版(昭和58年8月発行，品番62258)を参照してください。

無断複製禁止

2. ワイヤ ハーネス接続表の見方

① マーク	② 記号		③ 線径	④ 線色	⑤ 接続	⑥	⑧ ロケ	接続	⑦	ロケ
	B_{2A}	B_{2C}	0.5	GO	パーキング ランプ スイッチ (L)	①	C-7	クリアランス & パーキング ランプ (RH)		A-4 C-5
	O_5	O_5'	2	Y	オールタネータ(IC レギュレータ付き) (L)		A-6	ヒューズ (チャージ 7.5A)	①	C-3
□		Z_{2D}	0.3	WB	Z_{2A}～Z_{2B}に接続			クリアランス & パーキング ランプ RH (－)		A-4

① マーク欄

各型式の接続図表を1つにまとめてあるので，符号により型式を分類してあります。マークのないものは全型式共通です。

② 記号欄

接続図中の各コネクタの端子記号を示します。

③ 線径欄

ワイヤ ハーネスの呼び径を示します。下表のように規定されています。

呼び径	許容電流(A)	素線数／素線径 (mm)	外径 (mm)	仕上げ外径 (mm)
0.2	5	7／0.20	0.6	1.5
0.3	8	7／0.26	0.8	1.8
0.5	9	7／0.32	1.0	2.2
0.85	12	11／0.32	1.2	2.4
1.25	15	16／0.32	1.5	2.7
2	20	26／0.32	1.9	3.1
3	27	41／0.32	2.4	3.8
5	36	65／0.32	3.0	4.6
8	47	50／0.45	3.7	5.5
15	64	84／0.45	4.8	7.0
20	85	41／0.80	6.0	8.2

④ 線色欄

記号	R	W	L	G	Y	B	O	Lg	Br	P	V	Gr
線色	赤	白	青	緑	黄	黒	橙	黄緑	茶	桃	紫	灰

電線が2色から構成されているものは，2文字の記号で示され，最初の記号が電線被覆の地色を示し，第2の記号がマーキングの色を示します。たとえばBWの記号は黒の地色に白色の細線マーキングがある電線を表します。

無断複製禁止

⑤ 接　続　欄

接続欄の左側と右側がワイヤ ハーネスで接続されています。左側が記号欄　左側端子の接続相手を示し，右側が記号欄　右側端子の接続相手を示します。

例１（接続表１行目）

記号欄B_{2A}の端子は，B_{2C}の端子と呼び径0.5mm，線色緑橙のワイヤ ハーネスで接続されており，それぞれB_{2A}端子はパーキング ランプ スイッチ（L）へ，B_{2C}端子はクリアランス ＆ パーキング ランプ（RH）に接続されます。

例２（接続表２行目）

記号欄O_5の端子は，O_5'の端子と呼び径２mm，線色黄のワイヤ ハーネスで接続されており，それぞれO_5端子はオールタネータ（IC レギュレータ付き）（L）へ，O_5'端子はヒューズ（チャージ 7.5A）に接続されます。

例３（接続表３行目）

記号欄Z_{2D}の端子は，クリアランス ＆ パーキング ランプ RH（－）へ接続されており，その片側はZ_{2A}～Z_{2B}を結ぶワイヤ ハーネスの途中に接続されます。ワイヤ ハーネスの呼び径は0.3mm，線色は白黒です。またマーク欄に□があるので特定車種にしか使用されません。

（マークの説明は接続図中に記載されています。）

⑥ コネクタ番号

接続図中のコネクタの番号。接続相手のコネクタを図中に表示してあります。

⑦ リレー ブロック番号

接続図中のリレー ブロックの番号。接続相手のリレー ブロックを図中に表示してあります。

⑧ ロ　ケ　欄

コネクタ数の多いワイヤ ハーネスについては，自分の見たい端子が接続図中のどこにあるかを探しやすくするために，ロケーションが併記されています。ロケ欄の記号は接続図に縦横に引かれた線の位置で，最初のA，B，Cが縦方向に，次の１，２，３…が横方向の位置を示します。

無断複製禁止